LB150 - LB230

Ref. 2092 - 2093

Send	Ref.	Beschreibung
J+5	A338	ZUSÄTZLICHER SEITENSCHUTZ MIT BEFESTIGUNG
J+5	A393	EL SATZ LB/GV 150
J+5	A394	EL SATZ LB/GV 230
J+5	A628	VENTIL 72 L/MIN
Ω	1090854	VENTILDICHTUNG S 4 (X5) BLISTERPACKUNG
Ω	1090927	3 STOEPSEL/DICHTUNG 3/4 " BLISTERPACKUNG
Ω	1090937	SCHWIMMER BLISTERPACKUNG
Ω	1090938	VENTILGEHAUSE BLISTERPACKUNG
J+5	1091010	5 ACHSE AUS EDELSTAHL
J+5	1091082	BEUTEL MIT 4 RÄNDELSCHRAUBEN LB/GV
J+5	1091101	BEUTEL MIT 10 EDELSTAHLSCHRAUBEN + SCHEIBEN
J+5	1190211	STOPFEN 1/4" MIT DICHTUNG
J+5	1290133	1 DÜSE Ø9 LB/GV - 72 L/MN
J+5	1290139	DREHBARES ANSCHLUSSSTÜCKSKORPER+STOPFEN +DICHTUNG
J+5	1290142	SEITENHALTER LB
J+5	1290144	BEHALTER AUS EDELSTAHL LB 150
J+5	1290145	BEHALTER AUS EDELSTAHL LB 230
J+5	4050969	GELENKVERBINDUNGSSCHALE LB MIT SCHRAUBEN
J+5	4140187	SCHUTZDECKEL MIT SCHRAUBEN LB/GV
J+5	4180922	KOMPLETES UND DREHBARES ANSCHLUSSTÜCK LB
J+5	4220116	VENTILGEHAUSE+DÜSE FÜR SCHWIMMERVENTIL 72L / 100L
J+5	4256538	WINKELEISEN LB 150
J+5	4256539	WINKELEISEN LB 230
J+5	4256544	BEFESTIGUNGSKIT + SCHRAUBEN LB 150/230
J+5	4256545	RÜCKVERSTÄKERUNGSKIT LB 150 + SCHRAUBEN
J+5	4256546	RÜCKVERSTÄKERUNGSKIT LB 230 + SCHRAUBEN
J+5	4256547	HEBELARM FÜR SCHWIMMERVENTIL 72L

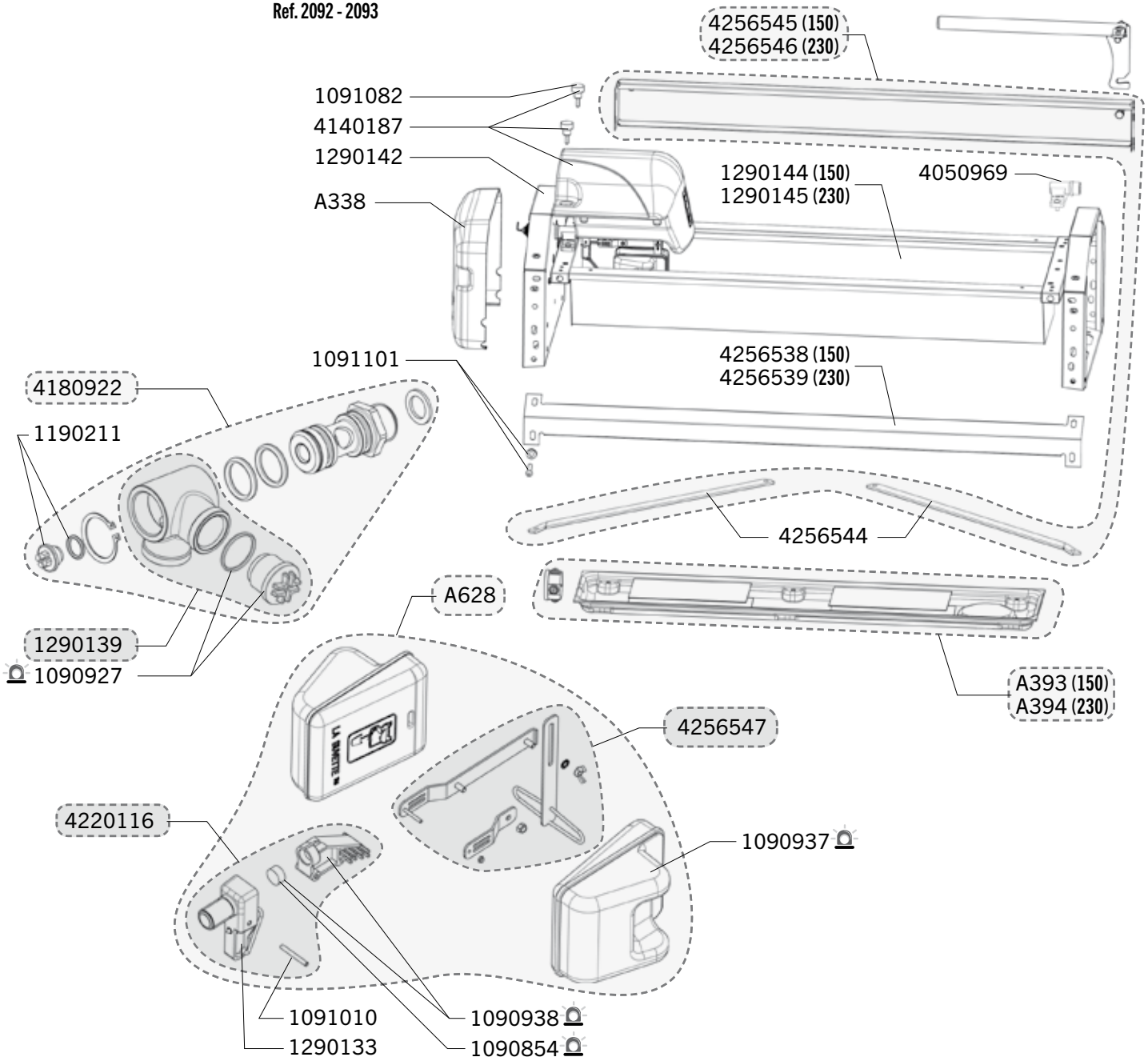

Gearbeitete Versandfrist (nicht auf Lager ausschliesslich), schicken wir am selben Tag (J) die Ersatzteilen mit Ω wenn Bestellung bevor Mittag erhählt.

LA BUVETTE

LA BUVETTE® S.A.S. - Rue Maurice Périn - Parc d'Activités Ardennes Emeraude - CS 50749 Tournes
08013 - CHARLEVILLE-MEZIERES CEDEX - FRANKREICH - Tel. : +33 324 52 37 21 / Fax : +33 324 52 37 24

www.labuvette.com